IB-290-R1280D-00 说明书R1280DB/21版/格鲁吉亚文/V1.0
成型尺寸：105x146mm，展开尺寸：315x292mm，
材质：80g书纸，工艺：单黑正反面印刷，扇形折+对折
蓝色为裁切线，红色为折线(不需要印刷)

保 密
Confidential

Powered by manuals.ge

EDIFIER®

R1280DB
აქტიური სპიკერი

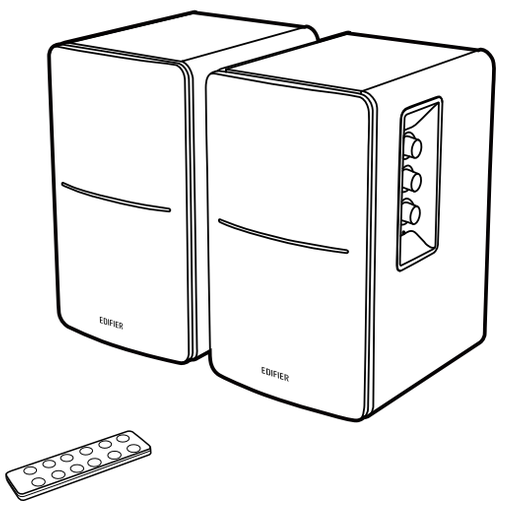

სწრაფი დაწყების გზამკვლევი

მოდელი: EDF100016

სახელმძღვანელოს ვერსია 1.0, 2024 წლის დეკემბერი
IB-290-R1280D-00

დამატებითი ინფორმაციისთვის ეწვიეთ ჩვენს ვებსაიტს:

www.edifier.com

@Edifierglobal @Edifier_Global @Edifier_Global

Edifier International Limited
P.O. Box 6264
General Post Office
Hong Kong

Tel: +852 2522 6989
Fax: +852 2522 1989
www.edifier.com
© 2024 Edifier International Limited. ყველა უფლება დაცულია.
დაბეჭდილია ჩინეთში

მნიშვნელობა:
ტექნიკური გაუმჯობესებისა და სისტემის განახლების განხორციელების საჭიროებისთვის, აქ მოყვანილი ინფორმაცია შეიძლება დროთადროთ შეიცვალოს წინასწარი შეტყობინების გარეშე.
EDIFIER-ის პროდუქტები მორგებული იქნება სხვადასხვა აპლიკაციისთვის. ამ სახელმძღვანელოში ნაჩვენები სურათები და ილუსტრაციები შეიძლება ოდნავ განსხვავდებოდეს რეალური პროდუქტისგან. განსხვავებების აღმოჩენის შემთხვევაში უპირატესობა ენიჭება თავად პროდუქტს.

Edifier International Limited
P.O. Box 6264
General Post Office
Hong Kong

Tel: +852 2522 6989
Fax: +852 2522 1989
www.edifier.com
© 2024 Edifier International Limited. ყველა უფლება დაცულია.
დაბეჭდილია ჩინეთში

მნიშვნელობა:
ტექნიკური გაუმჯობესებისა და სისტემის განახლების განხორციელების საჭიროებისთვის, აქ მოყვანილი ინფორმაცია შეიძლება დროთადროთ შეიცვალოს წინასწარი შეტყობინების გარეშე.
EDIFIER-ის პროდუქტები მორგებული იქნება სხვადასხვა აპლიკაციისთვის. ამ სახელმძღვანელოში ნაჩვენები სურათები და ილუსტრაციები შეიძლება ოდნავ განსხვავდებოდეს რეალური პროდუქტისგან. განსხვავებების აღმოჩენის შემთხვევაში უპირატესობა ენიჭება თავად პროდუქტს.

ყუთის შემდგენლობა

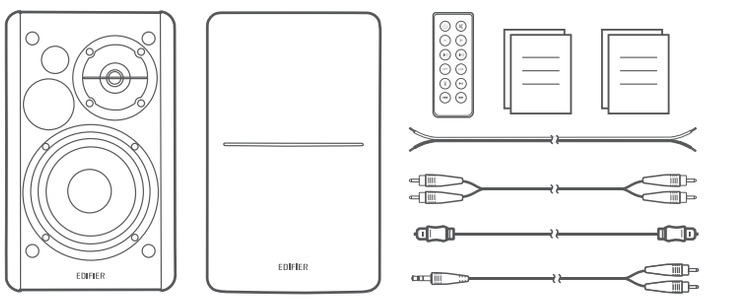

მნიშვნელობა:
• სურათები განკუთვნილია მხოლოდ ილუსტრაციისთვის და შესაძლოა განსხვავდებოდეს რეალური პროდუქტისგან.
• ტექნიკური გაუმჯობესების და სისტემის განახლებების აუცილებლობის გათვალისწინებით, მოცემული ინფორმაცია და სპეციფიკაციები შეიძლება რეალური პროდუქტისგან ოდნავ განსხვავდებოდეს. განსხვავებების აღმოჩენის შემთხვევაში უპირატესობა ენიჭება თავად პროდუქტს.

კაბელის შეერთება

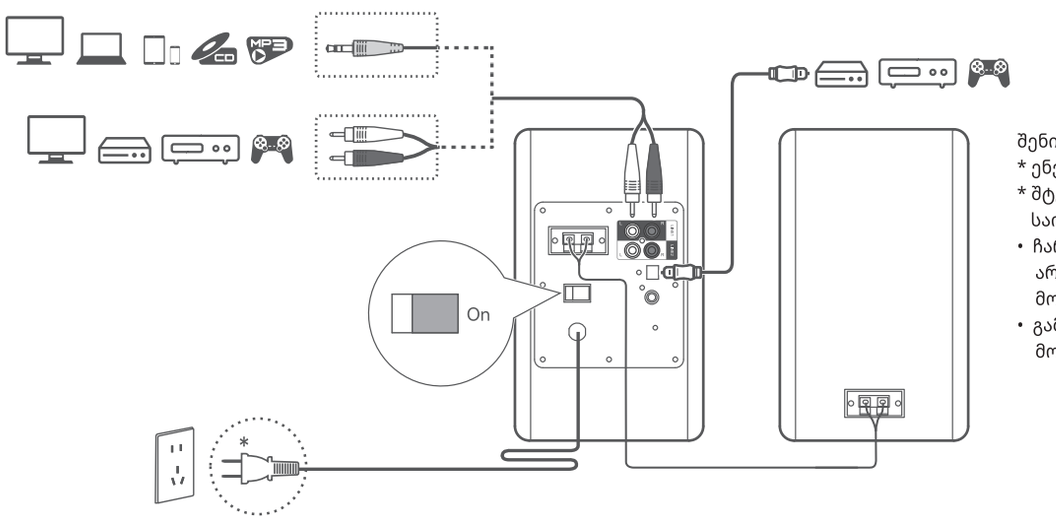

მნიშვნელობა:
* ენერგომიწოდება: 100-240ვ~ 50/60ჰც 300მა
* შეტფესელის ეს ტიპი განკუთვნილია მხოლოდ საილუსტრაციოდ.
• ჩართვა: აქტიური სპიკერის უკანა პანელზე არსებული მთავარი ჩართვის ღილაკი მოათავსეთ „On“ პოზიციაში.
• გამორთვა: მთავარი ჩართვის ღილაკი მოათავსეთ „Off“ პოზიციაში.

წყაროს არჩევა

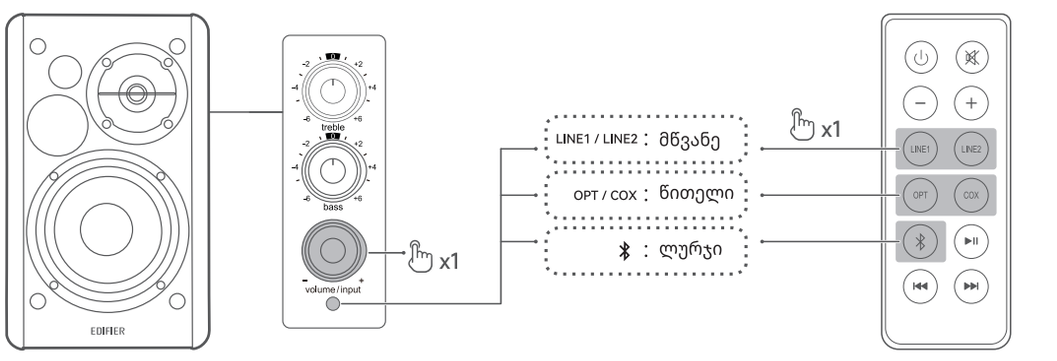

Bluetooth კავშირი

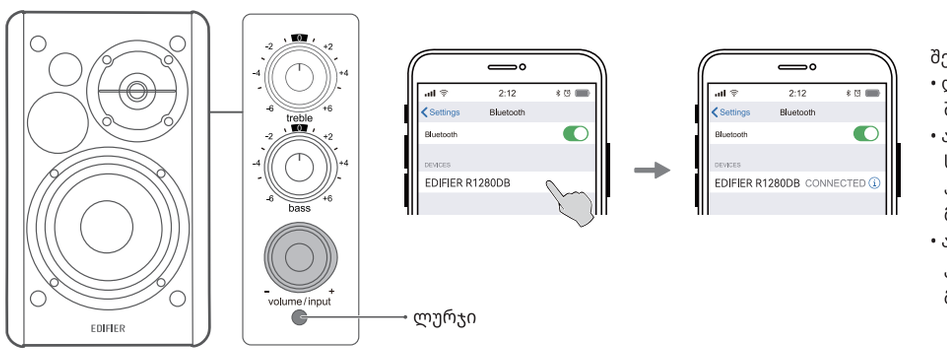

მნიშვნელობა:
• დაკავშირების პინ-კოდია „0000“, საჭიროების შემთხვევაში.
• ამ პროდუქტის Bluetooth-ის ყველა ფუნქციით სარგებლობისთვის დარწმუნდით, რომ თქვენი აუდიოს წყაროს მოწყობილობის მიერ მხარდაჭერილია A2DP და AVRCP პროფილები.
• ამჟამინდელი Bluetooth მოწყობილობასთან კავშირის შესაწყვეტად ხანგრძლივად (2 წამის განმავლობაში) დააჭირეთ „ ” ღილაკს.

დაკვრის მართვის საშუალებები

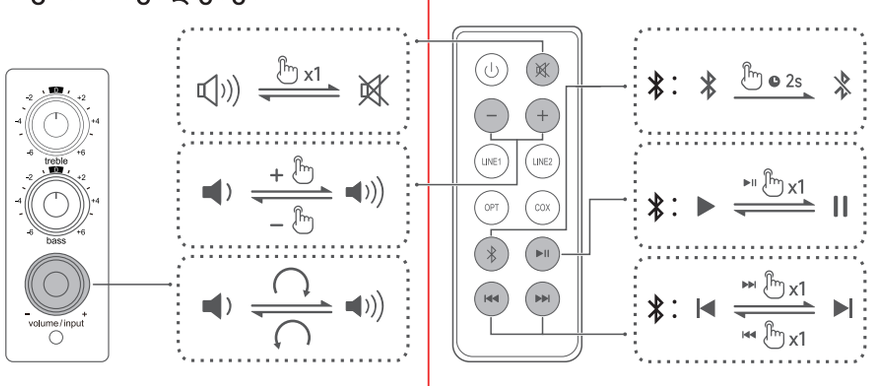

მოლოდინის რეჟიმი და გაღვიძება

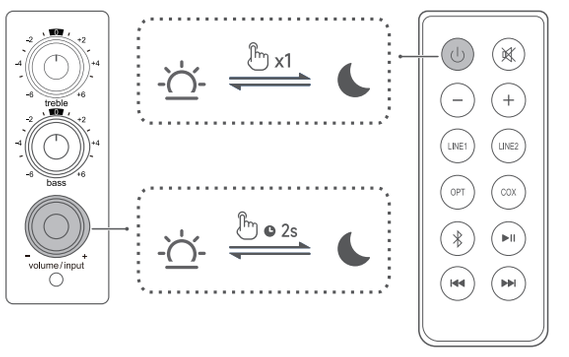

ბატარეის შეცვლა

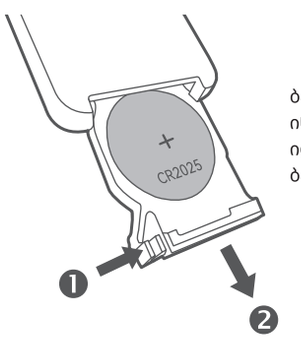

ბატარეის განყოფილების გახსნის ინსტრუქციისთვის იხილეთ ილუსტრაციები, ჩაანაცვლეთი CR2025 ბატარეა და დახურეთ განყოფილება.

მახასიათებლები

გამომავალი სიმძლავრე: 21ვტ + 21ვტ სიხშირის დიაპაზონი: 55ჰც - 20კჰც	დეკლარაცია ევროკავშირისთვის სიხშირეთა დიაპაზონი: 2,402გჰც ~ 2,480გჰც	RF ენერგოგამომუშავება: ≤20, დბ-მლვტ (EIRP) არ არსებობს გამოყენების შეზღუდვა.

უსაფრთხოების მნიშვნელოვანი ინფორმაცია

• ყურადღებით წაიკითხეთ ინსტრუქციის სახელმძღვანელო. შეინახეთ უსაფრთხო ადგილას, მომავალი გამოყენებისთვის.
• გამოიყენეთ მხოლოდ მწარმოებლის მიერ დამტკიცებული აქსესუარები.
• დაიინსტალირეთ ინსტრუქციები სწორად, მოწყობილობის დაკავშირების განყოფილების ინსტრუქციის შესაბამისად.
• პროდუქტის გამოყენება რეკომენდებულია 0°C-დან 35°C-მდე ტემპერატურის გარემოში. პროდუქტის მინოდება და შენახვა რეკომენდებულია 0-35°C გარემოში.
• ხანმრისა და ელექტროშოკის რისკის შესამცირებლად, არ გამოიყენოთ პროდუქტი ნვიმის ან ტენიანობის დროს.
• არ გამოიყენოთ წყალთან ახლოს. არ მოათავსოთ პროდუქტი რაიმე სითხეში და არ დაუშვათ მასზე ნვეთების მოხვედრა ან სითხის დაღვრა.
• არ გამოიყენოთ პროდუქტი სითბოს წყაროს (მაგალითად, რადიატორი, გამათბობელი, ღუმელი ან სხვა მოწყობილობები, რომლებიც გამოყოფენ სითბოს) სიახლოვეს.
• არ დადოთ პროდუქტზე სითხით სავსე ნივთები, როგორიცაა ვაზები; არც ღია ცეცხლის მქონე ნივთები, როგორიცაა კმთებული სანთლები არ უნდა განთავსდეს პროდუქტზე.
• არ დაბლოკოთ სავენტილაციო ღიობები. არ ჩადოთ რაიმე ნივთი სავენტილაციო ღიობებში ან ჭრილებში. შეიძლება გამოიწვიოს ხანძარი ან ელექტროშოკი.
• შეინარჩუნეთ საკმარისი თავისუფალი სივრცე პროდუქტის გარშემო კარგი ვენტილაციის შესანარჩუნებლად (რეკომენდებულია მინიმუმ 5 სმ).
• შეტკერის ძალით ნუ შეაღრთებთ ბუდეში. შეერთებამდე შეამოწმეთ ბუდის დაბლოკავა და ემთხვევა თუ არა შეტფსელი ჯეკს და არის თუ არა სწორი მიმართულებით ორიენტირებული.
• შეინახეთ მოწოდებული აქსესუარები და ნაწილები (როგორიცაა ხრახნები) ბავშვებისგან შორს, რათა თავიდან აიცილოთ შემთხვევით გადაყლაპვა.
• არ გახსნათ ან ამოიღოთ გარსაცმი თავად. ამან შესაძლოა სახიფათო ძაბვის ან სხვა სახიფათო რისკების წინაშე დგგაყენებთ. დაზიანების გამომწვევი მიზეზის მიუხედავად (როგორიცაა დაზიანებული მავთული ან შეტფსელი, სითხის ჩახვნის ან ვცხო საგნის ზემოქმედება, ნვიმის ან ტენიანობის ზემოქმედება, პროდუქტი არ მუშაობს ან ჩამოვარდნილი და.ა.შ.), შეკეთება დაუყოვნებლივ უნდა შესრულდეს ავტორიზებული სერვისის პროფესიონალი ნვრის მიერ.
• პროდუქტის მბრალი ქსოფილთა გასაფდოვაებამდე, ყოველთვის გამორთეთ პროდუქტი და ჯერ გამორთეთ კვების ღლოკი.
• არასოფის გამოყენეთო ძლიერი ზეგავ, ტალღ, ბეზზინი, ალკოჰოლი ან სხვა ქიმიური გამხსნელები პროდუქტის ზედაპირის გასანმენდად. გასანმენდად გამოიყენეთ მხოლოდ ნეიტრალური ხსნარი ან სუფთა წყალი.
• პროდუქტი უნდა იქნას გამოყენებული 2000 მ-ზე დაბალ სიმაღლეზე.
• მაგნიტურალური ქსელის მტეფსელი გამოიყენება როგორც გამორთვის მოწყობილობა, გათიშვის მოწყობილობა უნდა დარჩეს ადვილად ოპერირებადი.

ამ პროდუქტის სწორი უტილიზაცია. ეს ნიშანი მიუთითებს, რომ ეს პროდუქტი არ უნდა განთავსდეს სხვა საყოფაცხოვრებო ნარჩენებთან ერთად. ნარჩენების უკონტროლო განთავსების შედეგად გარემოს ან ადამიანის ჯანმრთელობისთვის შესაძლო ზიანის თავიდან ასაცილებლად, სათანადოდ გადაამუშავეთ პროდუქტი, რათა ხელი შეუწყოთ მასალათა რესურსების მდგრად გადამუშავებას. გამოყენებული მოწყობილობის დასაბრუნებლად, გამოიყენეთ დაბრუნების სისტემა ან დაუკავშირდით საცალო მოვაჭრეს, სადაც პროდუქტი შეიძინეთ. მათ სამუალებით შესაძლებელია ამ პროდუქტის ეკოლოგიურად უსაფრთხო გადამუშავება.

მომხმარებლის ინსტრუქციები გამოყენებული ბატარეების ამოღების, გადამუშავების და გადაყრის შესახებ
აღჭურვილობიდან ან დისტანციური პუნქტიდან ბარატეების ამოსაღებად, მფლობელის ინსტრუქციაში აღწერილი ბატარეის ჩადების პროცესი საპირისპირო თანმიმდევრობით შეასრულეთ. გამოყენებული ბატარეები გადაყარეთ ცალკე სხვა ნარჩენებისგან, მათ შორის შერეული მუნიციპალური ნარჩენებისგან. გადაყარეთ ნარჩენი ბატარეები სპეციალურად განსაზღვრულ შეგროვების პუნქტებში. სიმბოლო, რომელიც მიუთითებს „ცალკე შეგროვებას“ ყველა ბატარეისა და აკუმულატორისთვის უნდა იყოს გადასახული ბორბლიანი ურნა.

Powered by manuals.ge

გამოიყენეთ მხოლოდ მწარმოებლის მიერ მითითებულ ეტლთან, სადგამთან, სამფეხთან, სამაგრთან ან მაგიდასთან ერთად, ან გაიყიდება აპარატთან ერთად. ბადის გამოყენებისას სიფრთხილე გამოიჩინეთ ბაგის/აპარატის კომბინაციის გადაადგილებისას, რათა თავიდან აიცილოთ დაზიანებები გადაბარტნებისგან.

ზედმეტად ხმამაღალმა მუსიკამ შეიძლება გამოიწვიოს სმენის დაკარგვა. შეინარჩუნეთ ხმა უსაფრთხო დიაპაზონში.

გაფრთხილება ელექტროდენის შესახებ:
1. მოათავსეთ პროდუქტი დენის განყოფილებასთან ახლოს, რომ მარტივად გამოიყენოთ.
2. გამოყენებამდე დარწმუნდით, რომ სამუშაო ძაბვა იგივეა, რაც თქვენს ადგილობრივ ელექტროსისტემაში. სწორი ოპერაციული ძაბვა შეგიძლიათ ინიეოთ პროდუქტის ფირფიტაზე.
3. უსაფრთხოების მიზნით, გამორთეთ პროდუქტი ჭექა-ქუხილის დროს ან დიდი ხნის განმავლობაში გამოუყენებლობისას.
4. ნორმალურ პირობებში, ელექტროშომარაგებამ შეიძლება გაცხელება გამოიწვიოს. შეინარჩუნეთ კარგი ვენტილაცია და გამოიჩინეთ სიფრთხილე.
5. პროდუქტის სახელწოდება და უსაფრთხოების გამაფრთხილებელი ეტიკეტები პროდუქტის ან დენის ადაპტერის კორპუსზე ან ქვედა ნაწილშია.

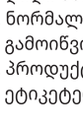

ეს სიმბოლო აფრთხილებს მომხმარებელს არაიზოლირებული სახიფათო ძაბვის არსებობის შესახებ პროდუქტის მიგთავსები, რომელიც შეიძლება იყოს საკმარისი იმისათვის, რომ შეეძლოს ელექტროშოკის რისკი იდამიანებისთვის.

ეს სიმბოლო აფრთხილებს მომხმარებელს, რომ არ დაშალოს პროდუქტის მიგთავსი და მიგნით არ არის მომხმარებლის მიერ შესაცვლელი ნაწილი. მიიღანეთ პროდუქტი ავტორიზებულ სერვის ცენტრში სარემონტოდ.

ეს სიმბოლო მიუთითებს, რომ პროდუქტი განკუთვნილია მხოლოდ შიდა გამოყენებისთვის.

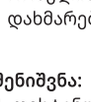

ეს სიმბოლო მიუთითებს, რომ პროდუქტი არის II კლასის ან ორმაგი იზოლირებული ელექტრო მოწყობილობა დამინების მოთხოვნის გარეშე.

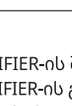

გაფრთხილება!
არ გადაყლაპოთ ბატარეა, არსებობს ქიმიური დამწვრობის საშიშროება
• (მოყვება დისტანციური მართვის პულტი) ეს პროდუქტი შეიცავს მონეტისებრ/ღილაკიან ბატარეას. თუ მონეტისებრი/ღილაკიანი ბატარეის გადაყლაპვა მოხდება, ამან შეიძლება გამოიწვიოს ძლიერი შიდა დამწვრობა სულ რაღაც 2 საათში და შეიძლება გამოიწვიოს სიკვდილი.
• ახალი და გამოყენებული ბატარეები შეინახეთ ბავშვებისგან მოშორებით. თუ ბატარეის განყოფილება მჭიდროდ არ იხურება, მეწყვიტეთ პროდუქტით სარგებლობა და შეინახეთ ის ბავშვებისგან მოშორებით.
• თუ ფიქრობთ, რომ ბატარეები შესაძლოა გადაყლაპავთ ან სხეულის რომელიმე ნაწილში მოთავსდა, დაუყოვნებლივ მიმართეთ სამედიცინო დახმარების მისაღებად.

შენიშვნა:
1. დისტანციური პულტი არ მოათავსოთ ცხელ და ტენიან ადგილებში.
2. არ დაატენთ ბატარეები.
3. ხშირი არაკმოუყენლობის შემთხვევაში, ამოიღეთ ბატარეები.
4. ბატარეები (დისტანციურ პულტში) არ უნდა განთავსდეს ზედმეტი სითბოს გარემოში, როგორიცაა მზის სხივები, ცეცხლი ან მსგავსი.
5. ბატარეის არასწორად გამოცვლის შემთხვევაში არსებობს აფეთქების საფრთხე. შეცვალეთ მხოლოდ იგივე ან ეკვივალენტური ტიპის ბატარეით.

EDIFIER-ის შესახებ მეტი ინფორმაციისთვის ეწვიეთ www.edifier.com
EDIFIER-ის გარანტიის მოთხოვნებისთვის, გთხოვთ, ეწვიოთ ქვეყნის შესაბამის გვერდს www.edifier.com-ზე და გადახედოთ განყოფილებას სათაურით გარანტიის პირობები.